Data	Versão	Respon.	Modificação
-	-	-	-
-	-	-	-
-	-	-	-
-	-	-	-

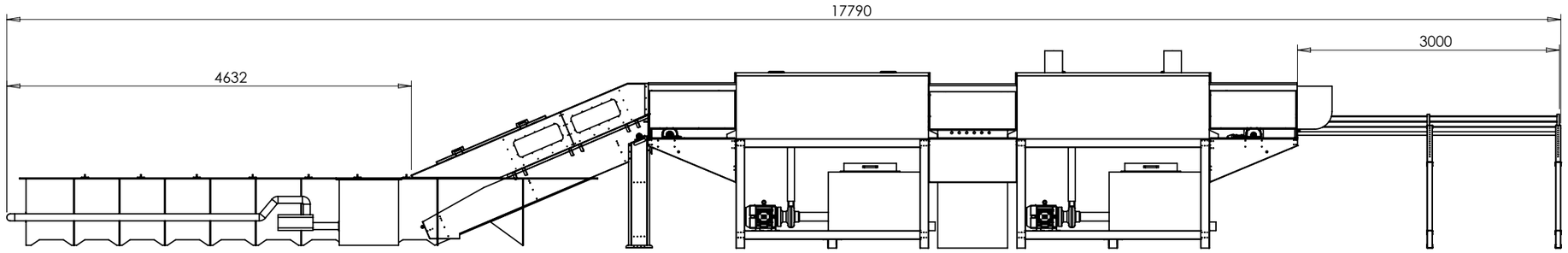

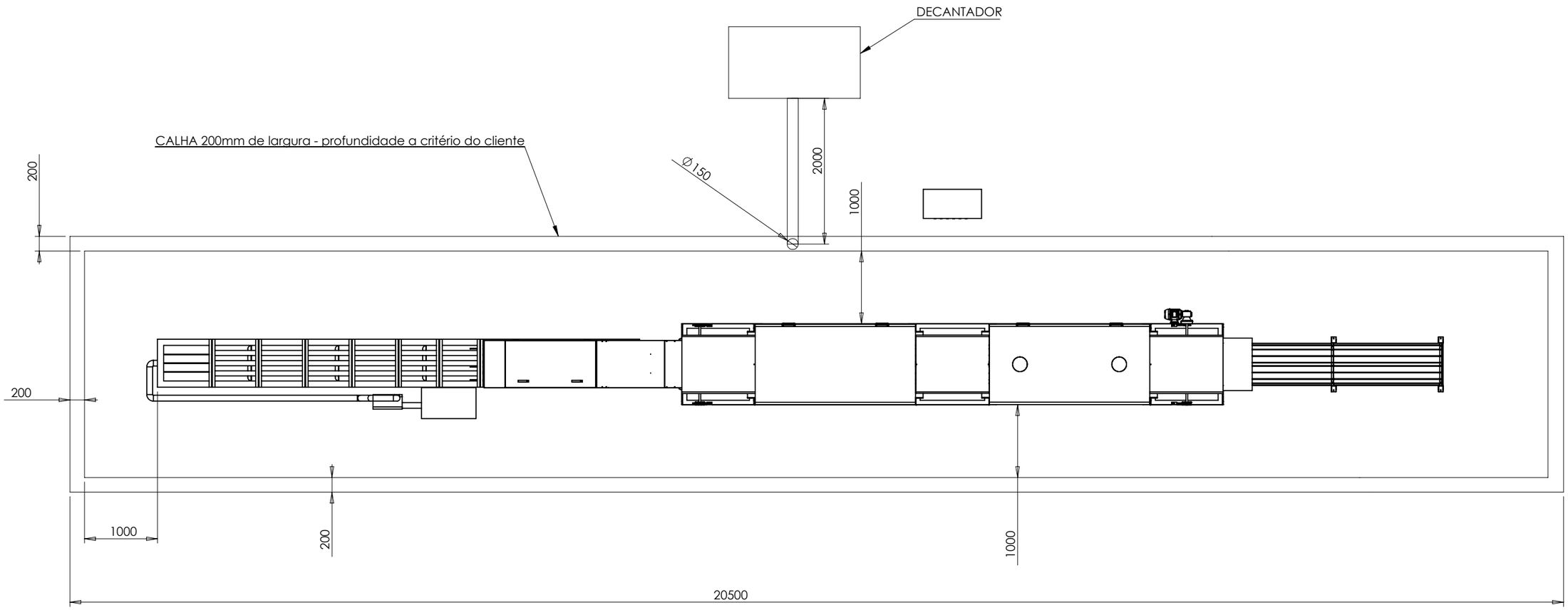

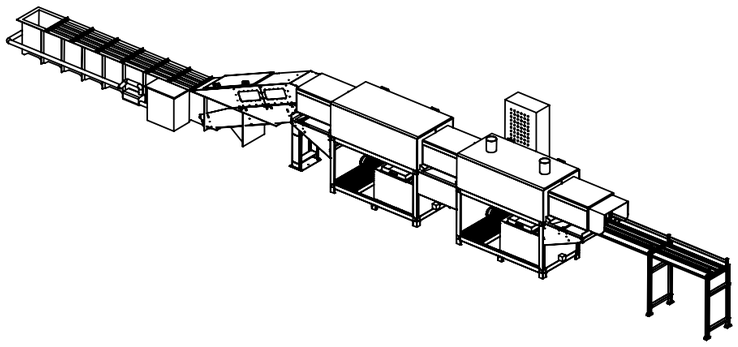

Proj.	RODRIGO G.	24/08/2015	Descrição do Material: -	Escala 1:60	Tolerâncias admissíveis para medidas de comprimento conforme norma Din 7168. Medidas nominais em mm.
Des.	GUSTAVO	24/08/2015	Cliente: COLOMBIN	Peso Liquido (kg) 13352.53	
K. R. Maqui & Fruti			Denominação: HIDROJAT COLUMBIA TC35/2016.1F1Q	Area Superficial (m²) 205.33	Trat. Térmico/Superficial

Grau de Precisão		>0 a 6	>6 a 30	>30 a 120	>120 a 315	>315 a 1000
-	Fino	0.05	0.10	0.15	0.20	0.30
X	Medio	0.10	0.20	0.30	0.50	0.80
-	Grosso	0.20	0.50	0.80	1.20	2.00

Código: 572-003-030